Арт. 47030012

А–А

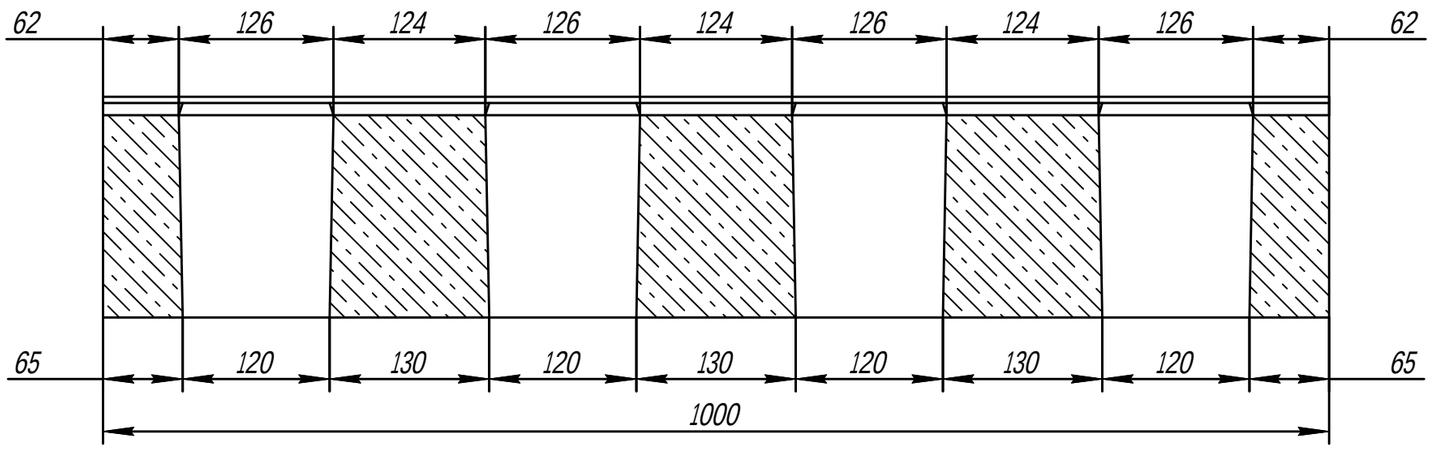

Б–Б

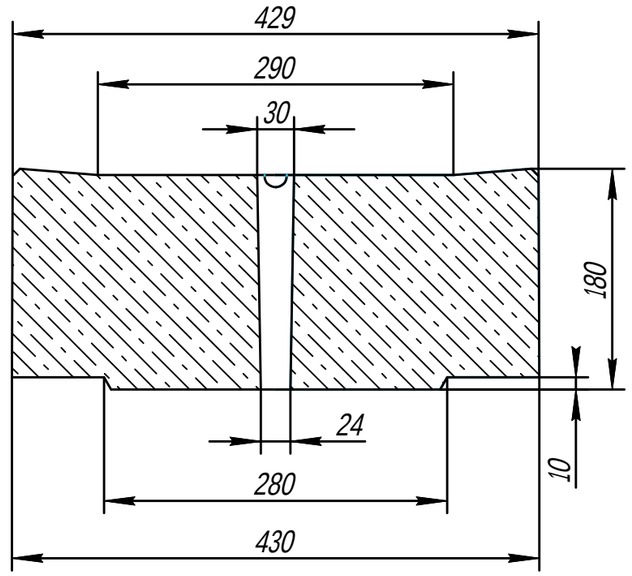

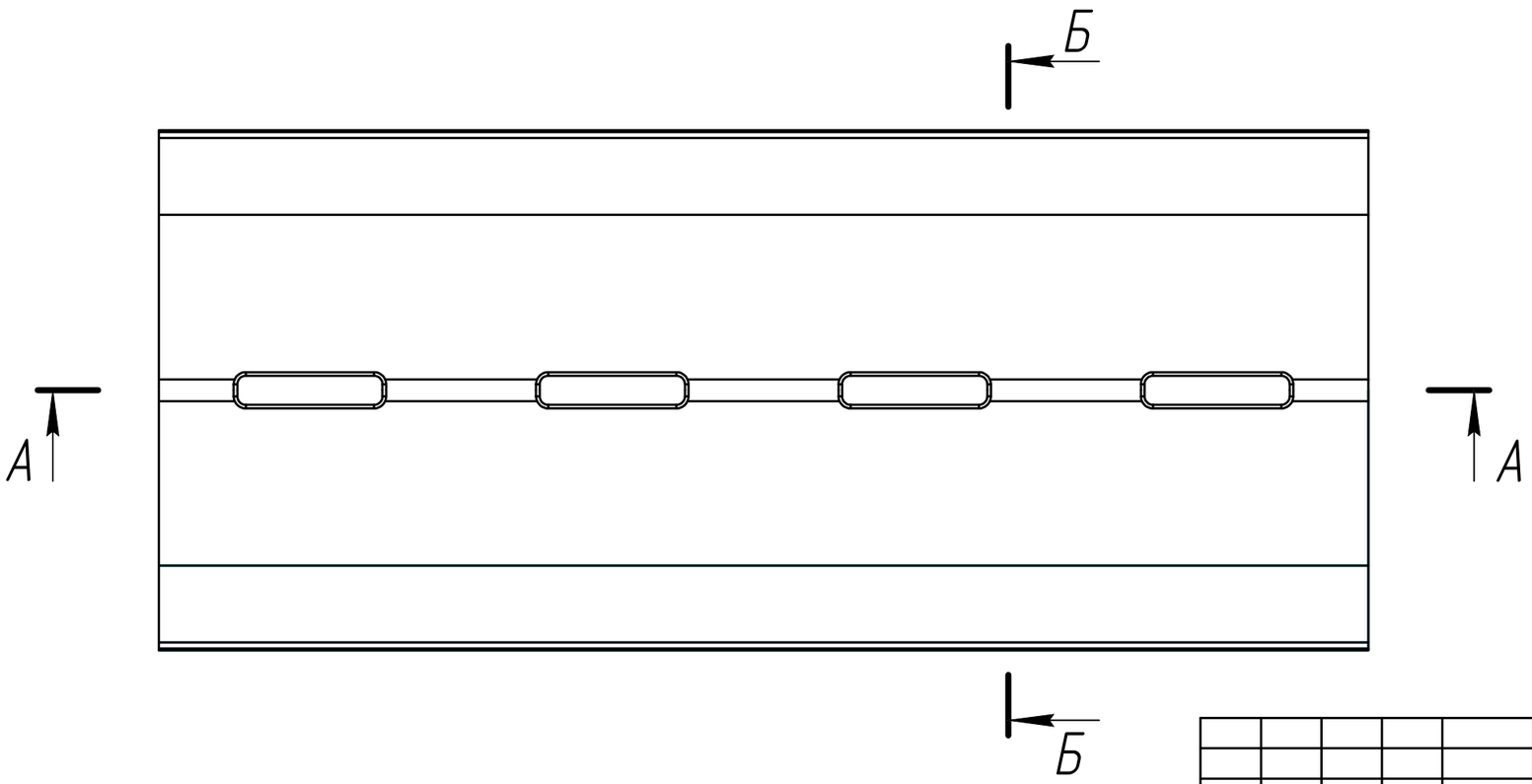

						Арт. 47030012			
Изм.	Кол.уч.	Лист	№док.	Подп.	Дата	Решетка лотка бетонная РЛБ 100.43.18–В125–4 DN300	Стадия	Масса	Масштаб
								172 кг	1:5
							Лист	Листов	
						Объем бетона – 0,0717м3	Gidrolica		

Взам. инв. №

Подп. и дата

Инв. № подл.

Формат А3