Арт. 40618061

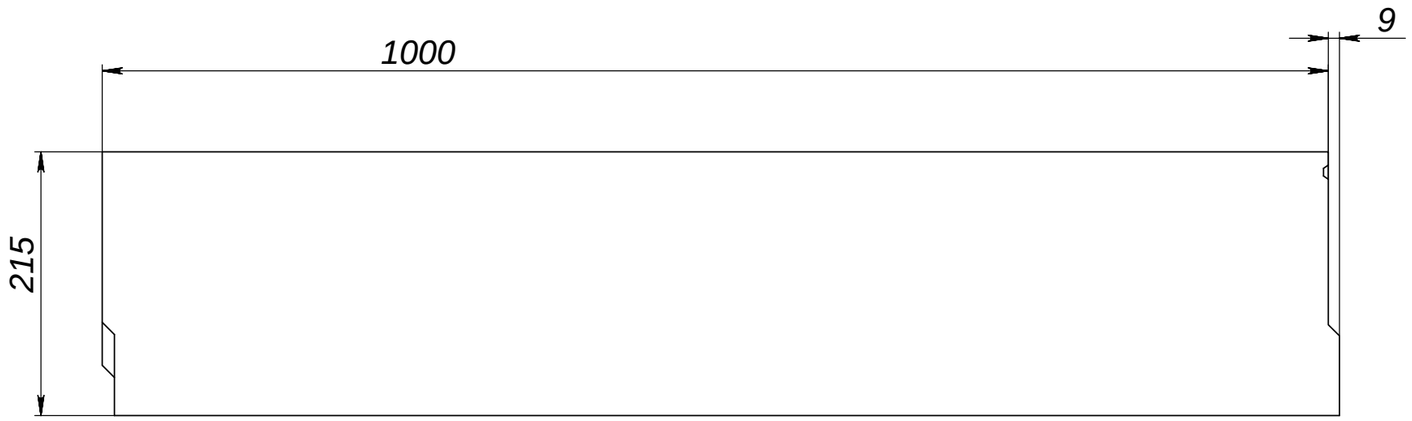

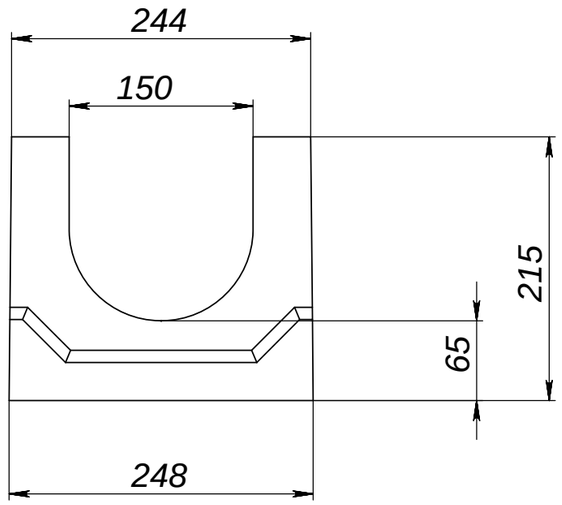

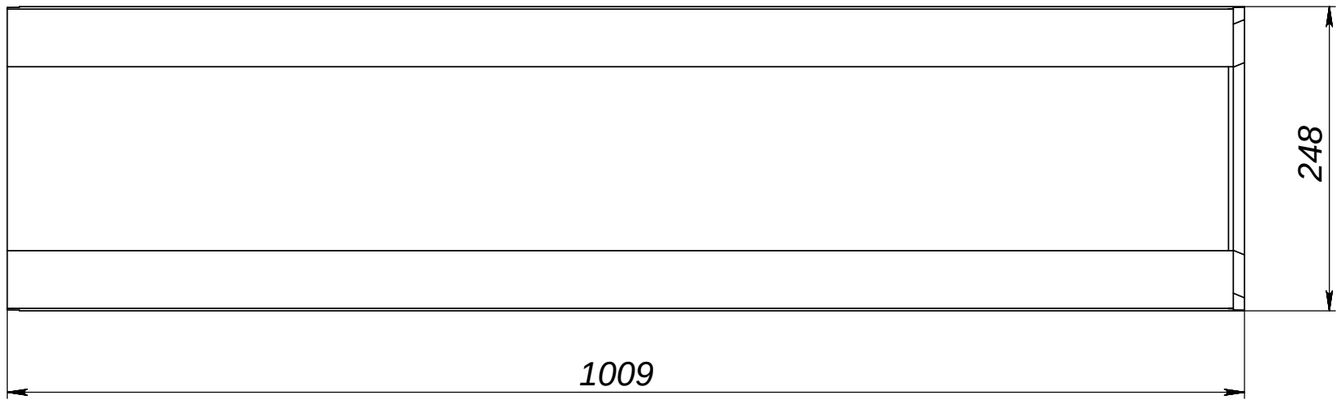

					Арт. 40618061		
Изм.	Лист	№ докум.	Подп.	Дата	Лоток водоотводный бетонный коробчатый (СО-150мм)KU 100.24,8(15).21,5(15) - BGU, № -5-0	Лит.	Масса: 78кг	Масштаб: 1:5
Разраб.						Лист 1	Листов 1
Пров.							
Т. контр.							
Н. контр.							
Утв.							

Копировал

Формат А3

Справ. №

Подп. и дата

Инв. № дубл.

Взам. инв. №

Подп. и дата

Инв. № подл.